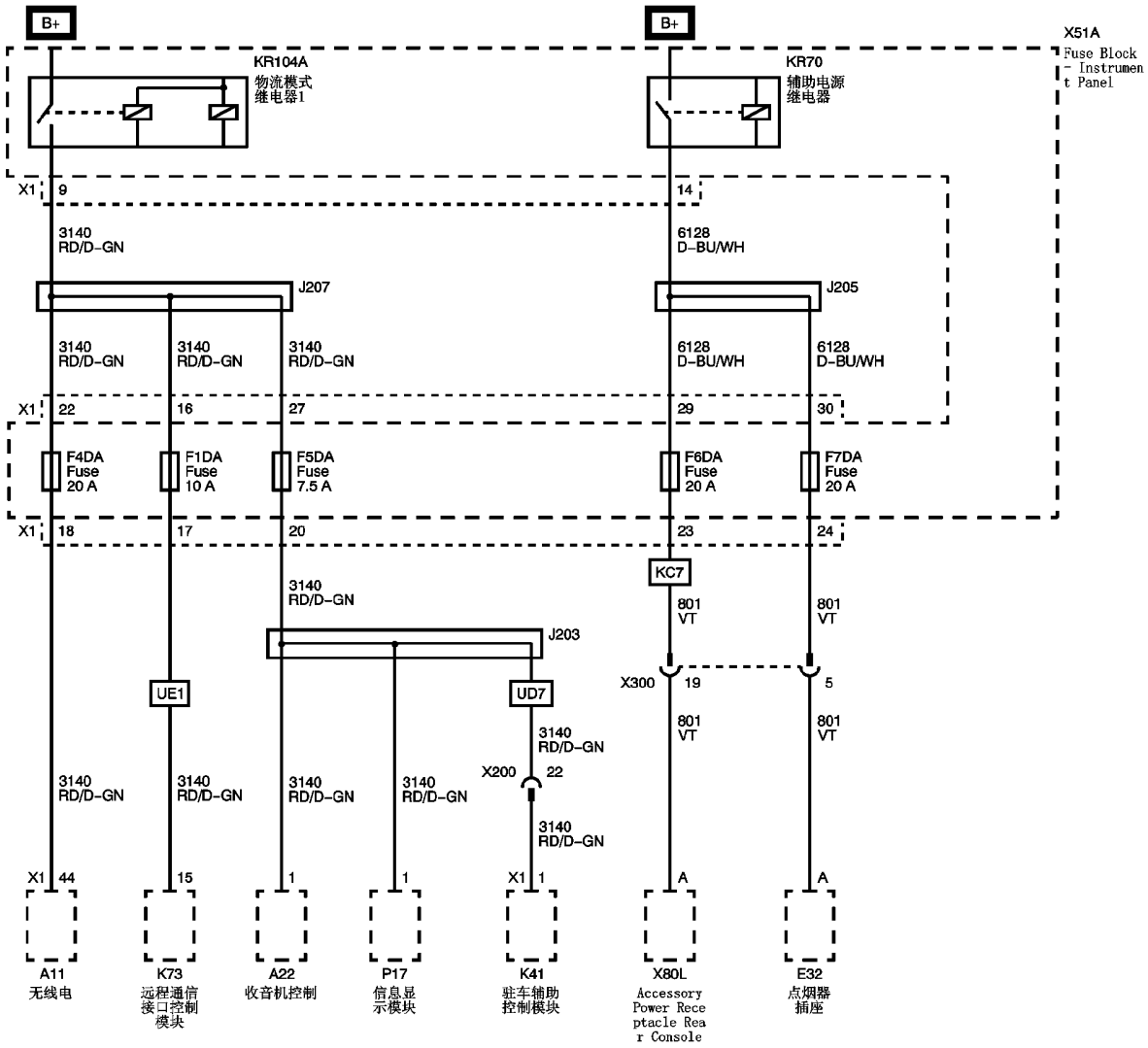
B+
B+
X51A
Fuse Block
- Instrumen
t Panel
KR104A
物流模式
继电器1
KR70
辅助电源
继电器
X1
9
14
3140
RD/D-GN
6128
D-BU/WH
J207
J205
3140
RD/D-GN
3140
RD/D-GN
3140
RD/D-GN
6128
D-BU/WH
6128
D-BU/WH
X1
22
16
27
29
30
F4DA
Fuse
20 A
F1DA
Fuse
10 A
F5DA
Fuse
7.5 A
F6DA
Fuse
20 A
F7DA
Fuse
20 A
X1
18
17
20
23
24
KC7
3140
RD/D-GN
801
VT
801
VT
J203
X300
19
5
UE1
UD7
801
VT
801
VT
3140
RD/D-GN
X200
22
3140
RD/D-GN
3140
RD/D-GN
3140
RD/D-GN
3140
RD/D-GN
3140
RD/D-GN
X1
44
15
1
1
X1
1
A
A
A11
无线电
K73
远程通信
接口控制
模块
A22
收音机控制
P17
信息显
示模块
K41
驻车辅助
控制模块
X80L
Accessory
Power Rece
ptacle Rea
r Console
E32
点烟器
插座